Инструкция по сборке

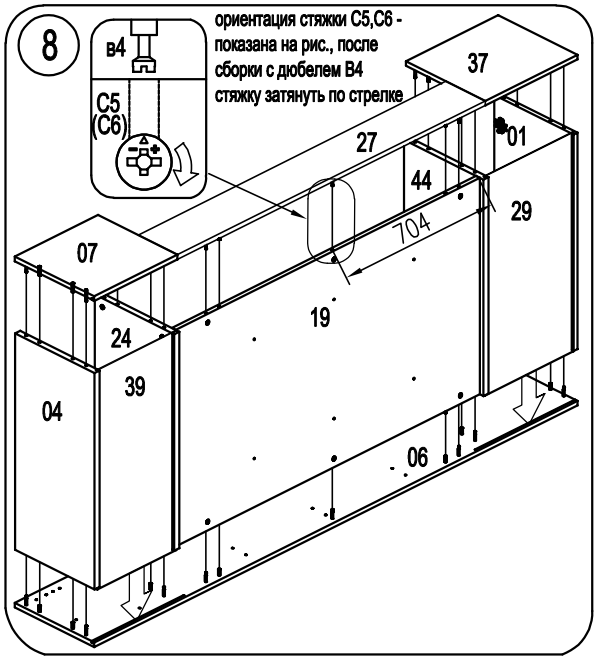

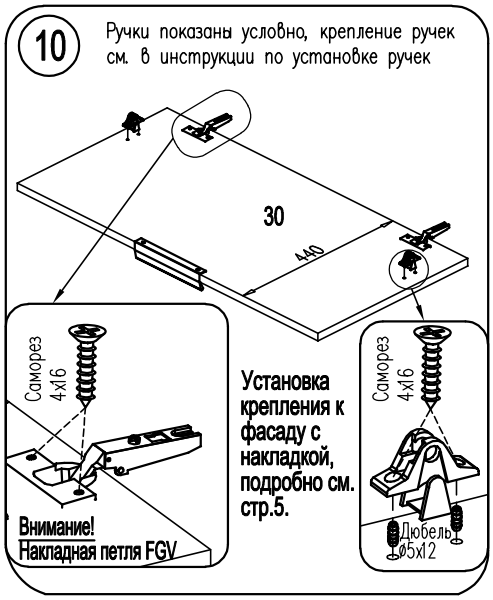

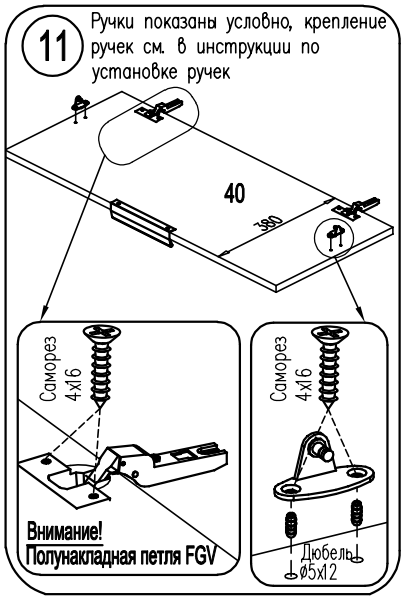

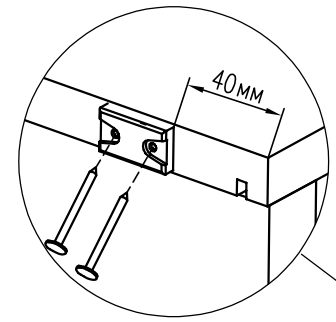

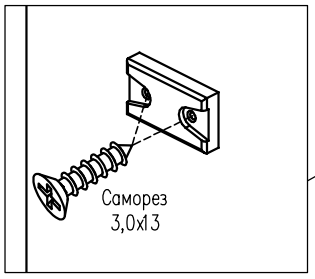

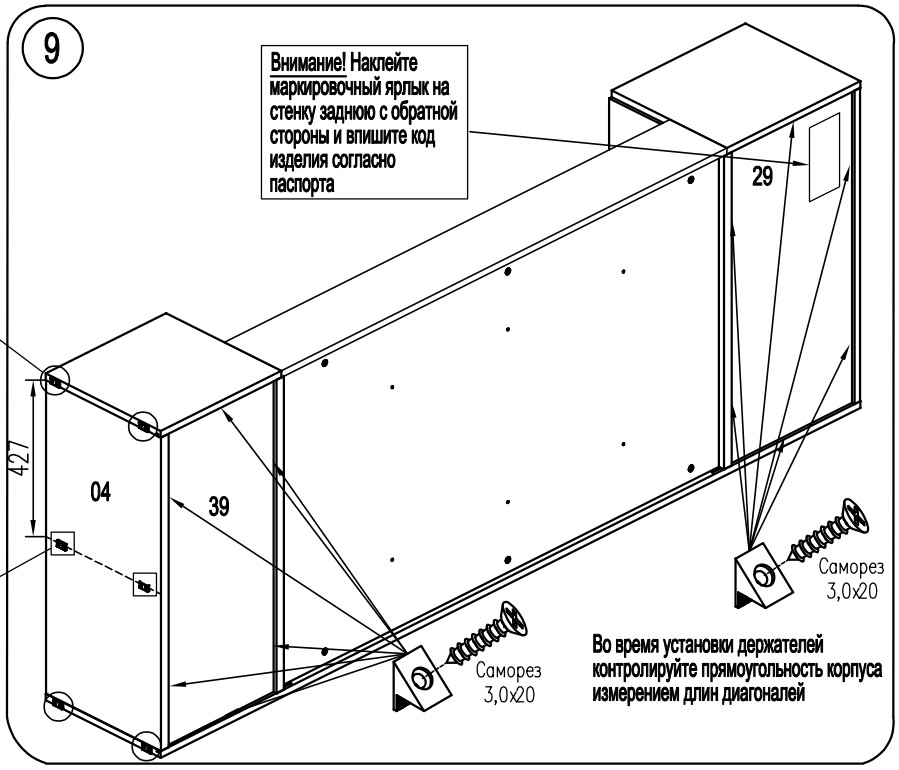

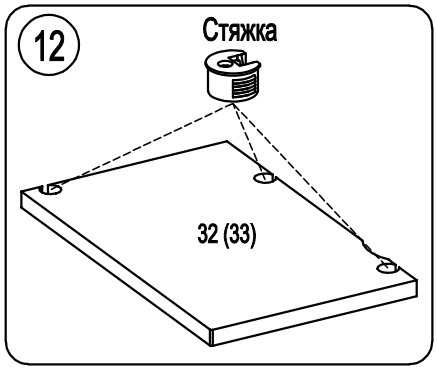

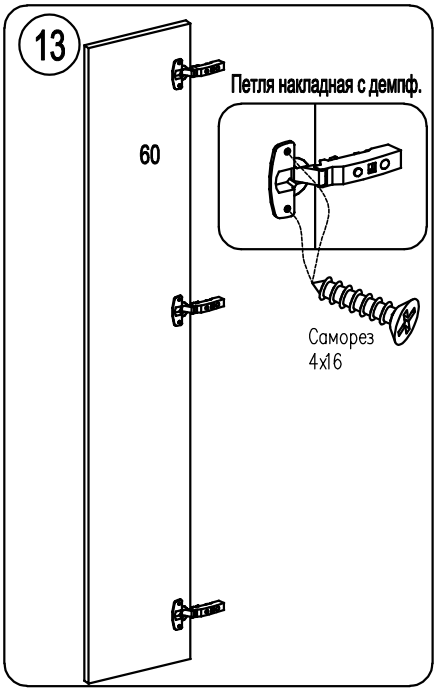

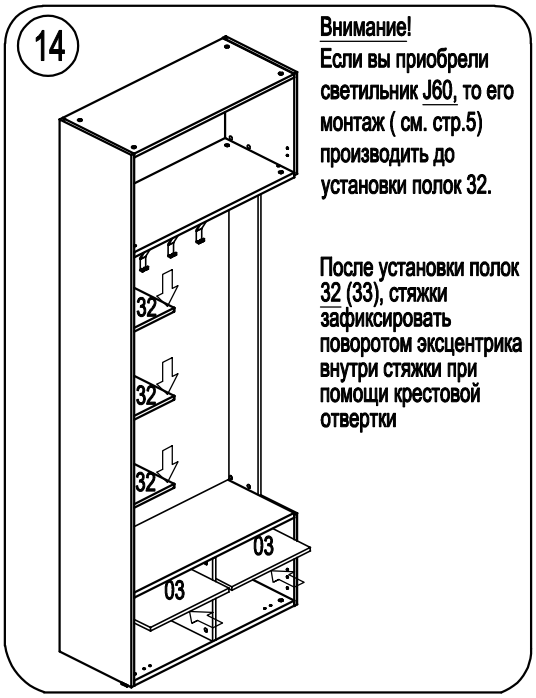

Внимание!
Если вы приобрели светильник J60, то его монтаж (см. стр.5) производить до установки полок 32.

После установки полок 32 (33), стяжки зафиксировать поворотом эксцентрика внутри стяжки при помощи крестовой отвертки